ДАТЧИК ТОКА КОМПЕНСАЦИОННЫЙ ДТК-400М

ОПИСАНИЕ

Компенсационный датчик тока ДТК-400М предназначен для измерения силы постоянных и переменных токов в приводах электродвигателей, системах защиты от перегрузки, системах управления с обратной связью по току, робототехнике и АСУТП.

КЛЮЧЕВЫЕ ОСОБЕННОСТИ

- Напряжение питания ±15В
- Диапазон измеряемых токов ±600 А
- Токовый выход
- Полоса пропускания до 100 кГц
- Компенсационная схема на эффекте Холла
- Низкий температурный дрейф
- Металлический корпус

ПРЕДЕЛЬНО-ДОПУСТИМЫЕ ХАРАКТЕРИСТИКИ

Характеристика	Обозначение	Значение	Единица измерения
Напряжение питания	V_C	±15,5	В
Рабочая температура	T_A	−60...+85	°C
Температура хранения	$T_{A\ st}$	−60...+85	°C

ЭЛЕКТРИЧЕСКИЕ ПАРАМЕТРЫ

Параметр	Обозначение	Значения			Ед. Измерения
		Min	Typ	Max	
Номинальный входной ток, эфф. знач.	$I_{P\ N}$		400		А
Диапазон преобразования	$I_{P\ M}$			±600	А
Номинальный аналоговый выходной ток, эфф. знач.	$I_{S\ N}$		100		мА
Коэффициент преобразования	N_P/N_S		1:4000		
Напряжение питания	V_C		±15		В
Ток потребления, на канал[1)]	I_C		< 130		мА
Величина нагрузочного резистора	R_M	10		70	Ом

Примечания:
1) При $I_{P\ N}$, с учетом тока нагрузки

ДАТЧИК ТОКА КОМПЕНСАЦИОННЫЙ ДТК-400М

СПРАВОЧНЫЕ ПАРАМЕТРЫ

Параметр	Обозначение	Значения	Ед. Измерения
Основная погрешность преобразования[1)]	ε	±0,5	%
Дополнительная погрешность преобразования[2)]	ε_t	±1	%
Начальный выходной ток[3)]	I_0	±0,5	мА
Температурный дрейф начального выходного тока[4)]	$I_{0\,T}$	±1	мА
Частотный диапазон (– 1 дБ)	BW	0…100	кГц
Вес	m	300	г

Примечания:
1) При $I_{P\,N}$, T_A=25 °C
2) При $I_{P\,N}$, T_A = −60 °C ... +85 °C
3) При I_P=0, T_A=25 °C
4) При −60 °C ... +85 °C

ГРАФИК ВЫХОДНОЙ ХАРАКТЕРИСТИКИ

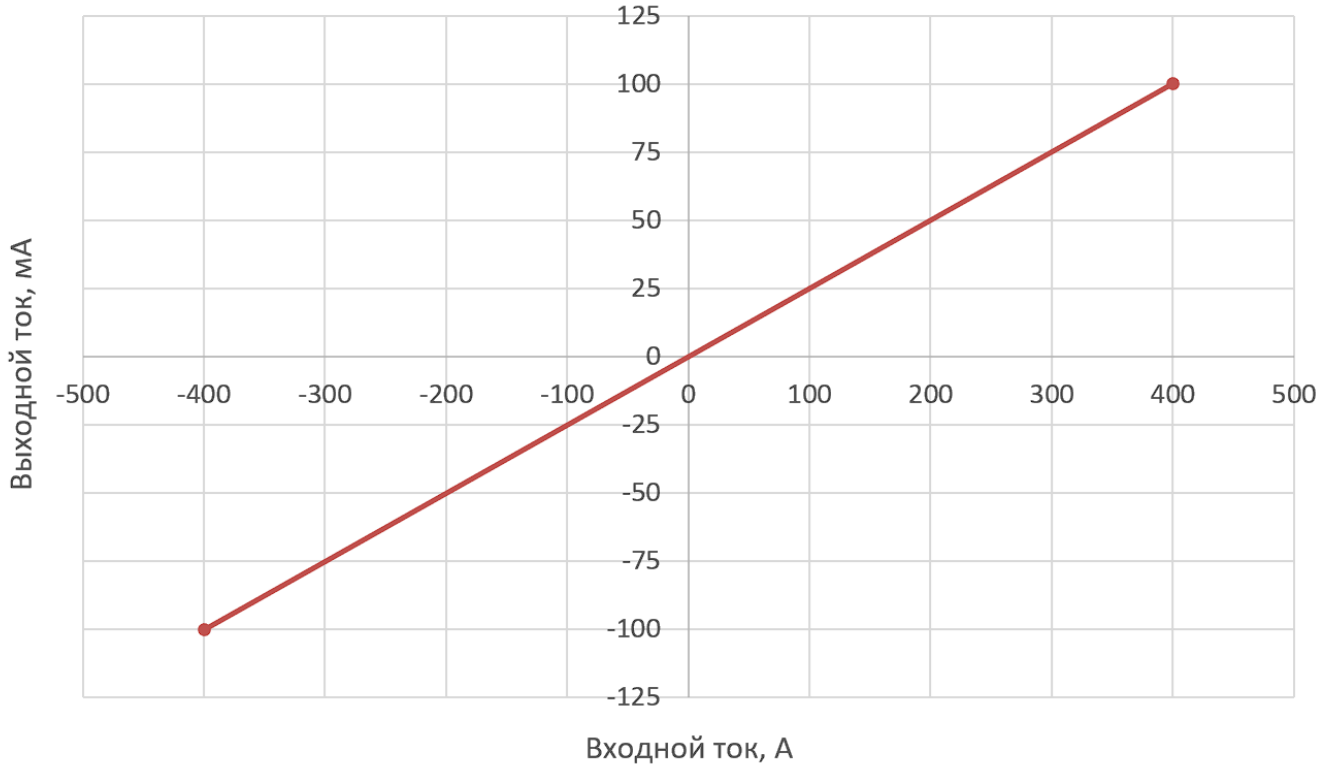

ДАТЧИК ТОКА КОМПЕНСАЦИОННЫЙ ДТК-400М

СХЕМА ВКЛЮЧЕНИЯ

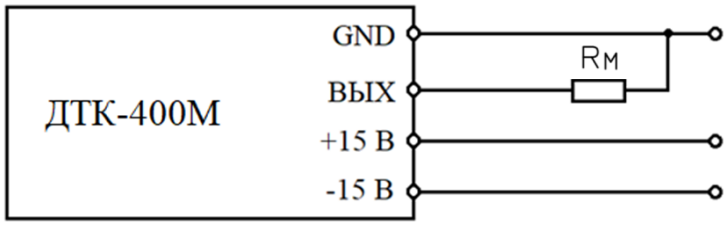

ГАБАРИТНЫЙ ЧЕРТЕЖ + УСТАНОВОЧНЫЕ РАЗМЕРЫ

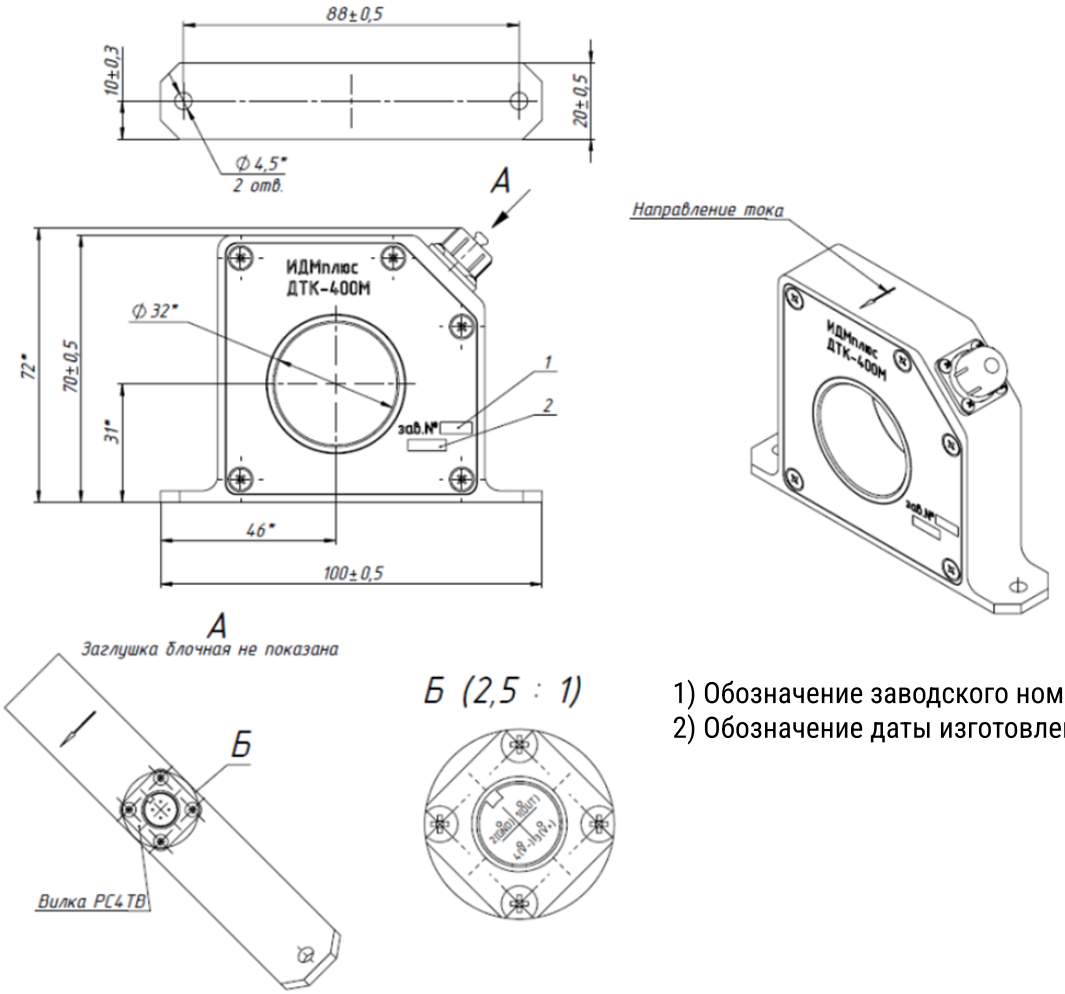

1) Обозначение заводского номера.
2) Обозначение даты изготовления.

МАРКИРОВКА И НАЗНАЧЕНИЕ ВЫВОДОВ ДТК-400М

Номер контакта	Обозначение вывода	Функциональное назначение
1	OUT	Токовый выход
2	GND	Земля (Общий)
3	V–	Напряжение питания
4	V+	Напряжение питания

ДАТЧИК ТОКА КОМПЕНСАЦИОННЫЙ ДТК–400М

ПОСАДОЧНОЕ МЕСТО НА ПЕЧАТНОЙ ПЛАТЕ

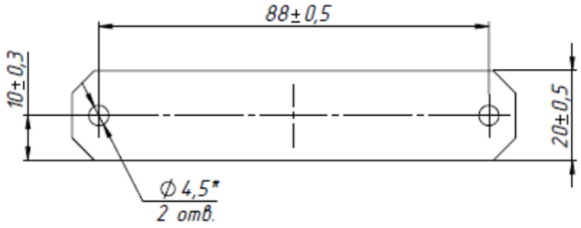

ФОРМА ЗАКАЗА

Датчик тока компенсационный ДТК–400М ДМШК.411113.010ТУ